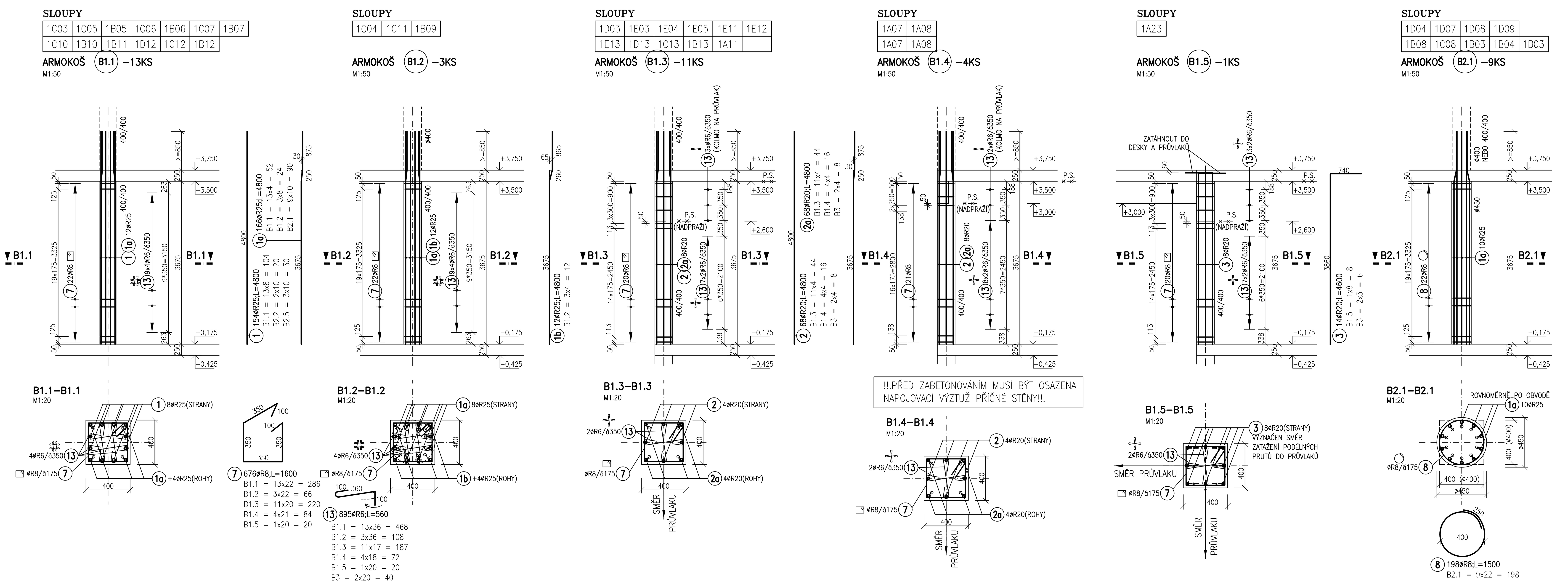

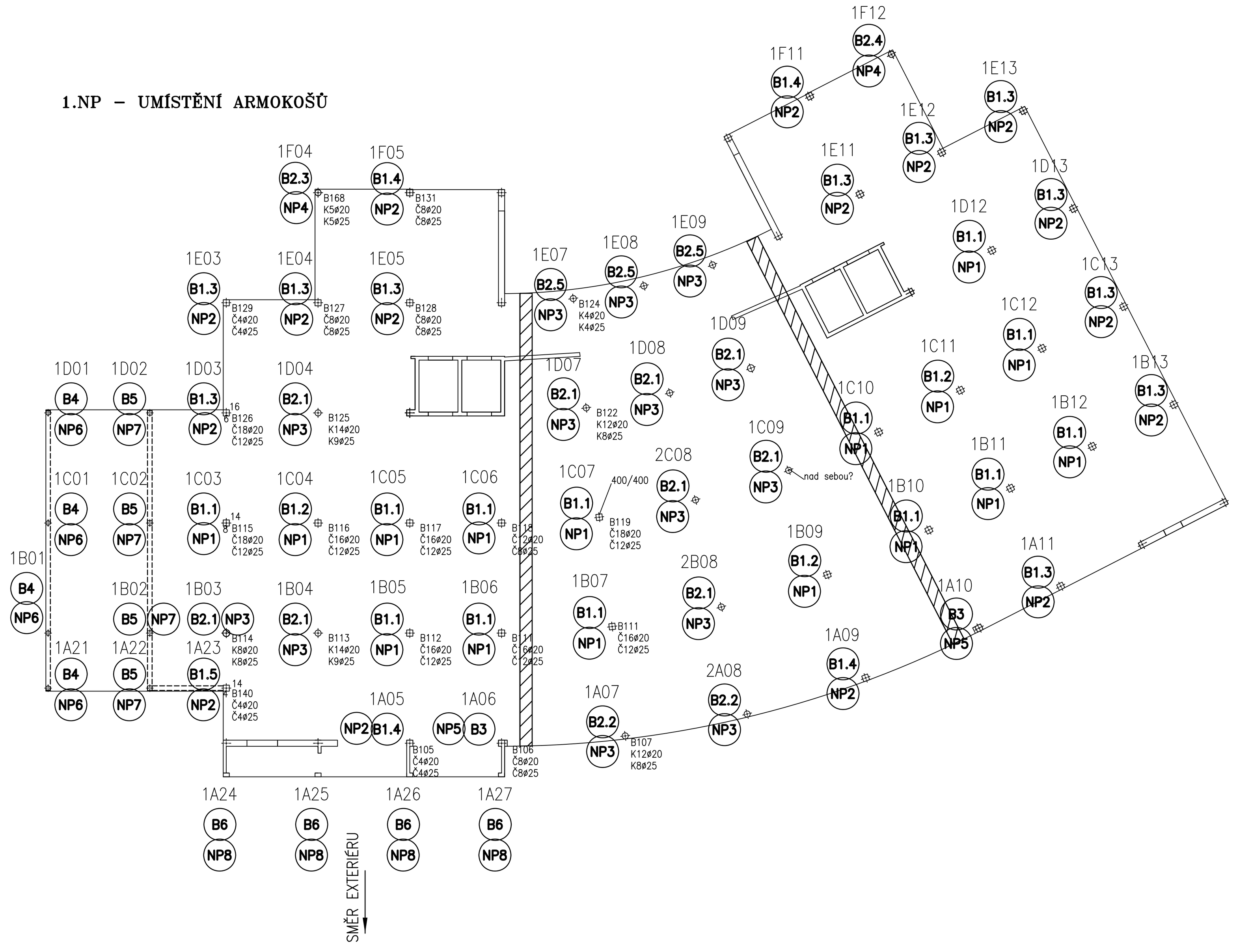

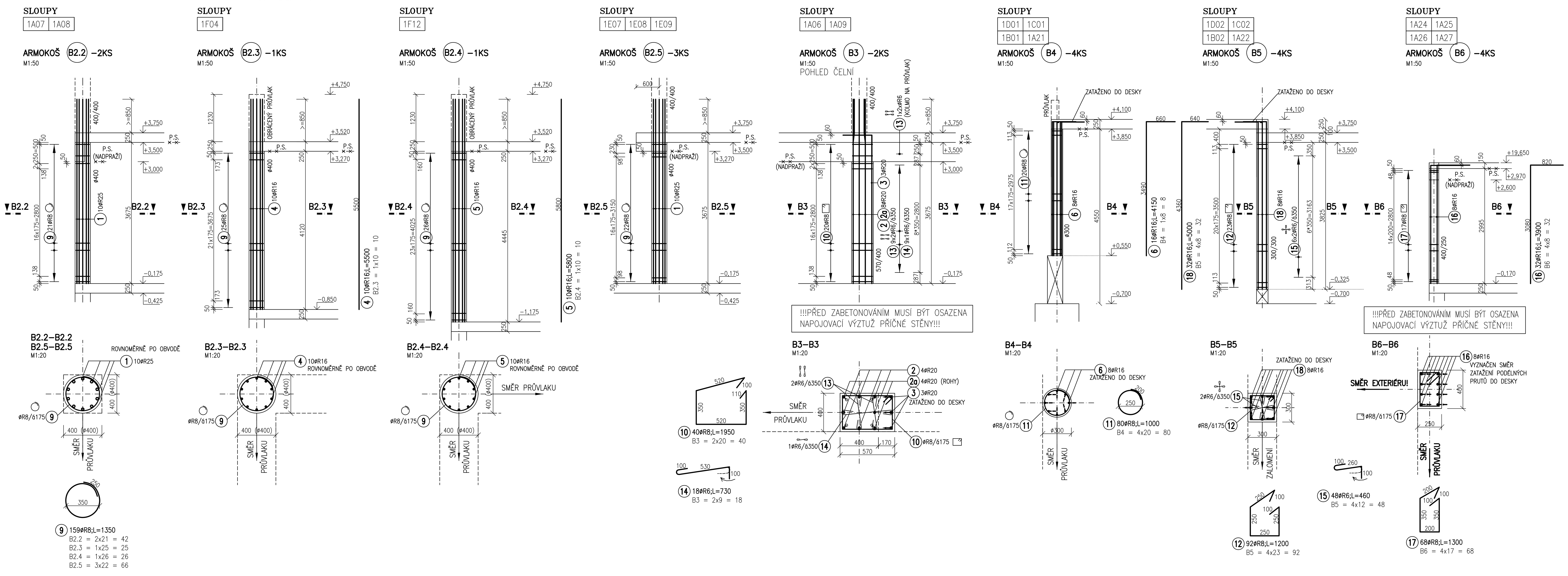

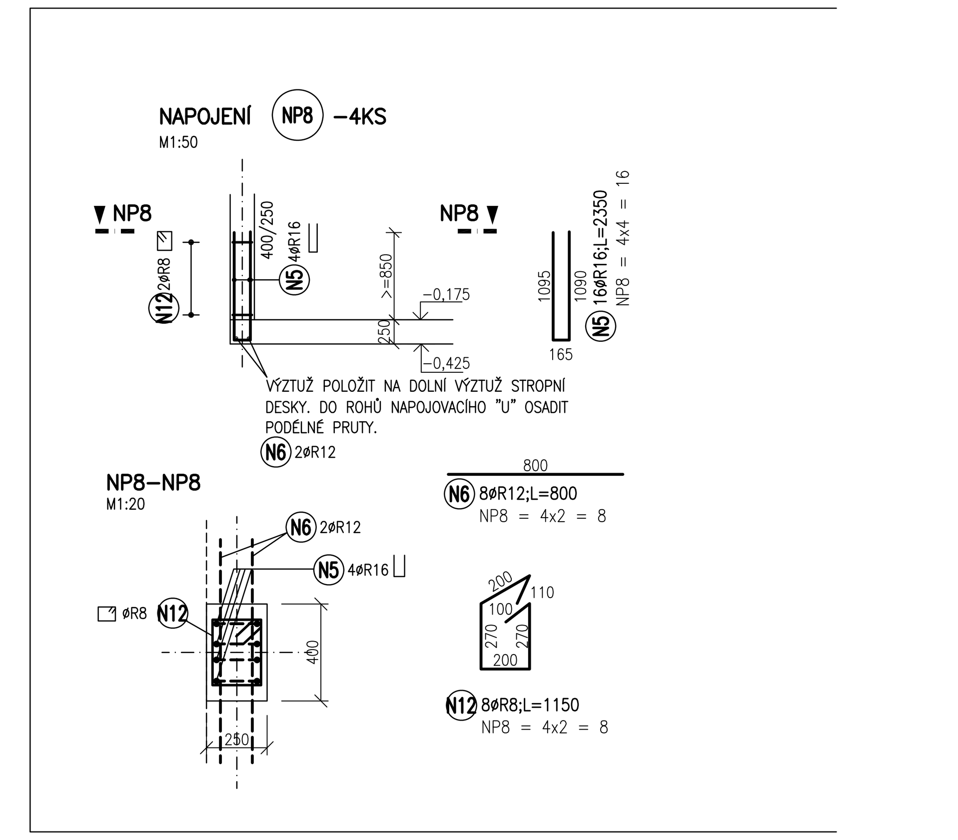

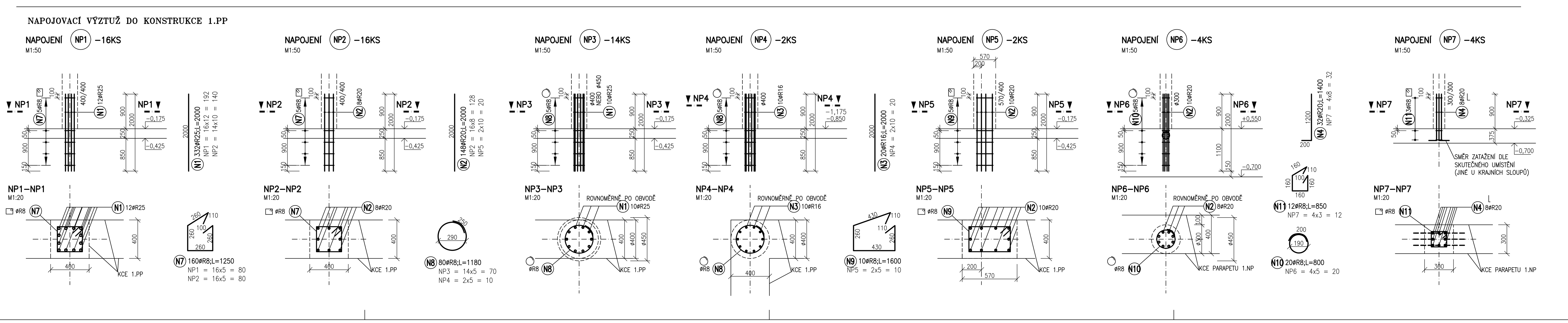

POZNÁMKA:

- VÝPIS VÝZTUŽE – VIZ SAMOSTATNÁ A4
- NEDÍLNOU SOUČÁSTÍ VÝKRESU JE VÝKRES STĚN 1.NP

PŘED BETONÁŽÍ SLOUPŮ MUSÍ BÝT OSAZENA NAPOJOVACÍ VÝZTUŽ STĚN 1.NP

BETON: dle ČSN EN 206-1
C30/37-XC1(CZ, F.1)-Cl 0,40-Dmax22-S2

OCEL: B500B (tř. 10505 (øR))

KRYTÍ VÝZTUŽE: 20mm

NAVRŽENO DLE ČSN EN 1992

± 0.000 = ÚROVEŇ PODLAHY 1.NP = 341.75 B.p.v.

ČÍSLO PARÉ

F1.1 SO 01 CHIRURGICKÝ PAVILON
F1.1.2 STAVEBNĚ KONSTRUKČNÍ ČÁST

TENTO VÝKRES A JEHO DETAILY JSOU MAJETKEM ZHOTOVITELE A NESMÍ BÝT POUŽIT CELÝ ANI Z ČÁSTI BEZ JEHO PÍSEMNÉHO SOUHLASU (DLE ZÁKONA Č. 121/2000 Sb.).

ZPRACOVATEL DÍLČÍ ČÁSTI: ING. LIBOR KAVALEC – STAVEBNÍ INŽENÝR
VEDOUCÍ PROJEKTANT | VYPRACOVAL: ING. JAN GÖTH | KONTROLOVAL: ING. LIBOR KAVALEC
ING. LIBOR KAVALEC – STAVEBNÍ INŽENÝR, MINORITSKÉ NÁMĚSTÍ 11, 586 01 JIHLAVA, IČO 101 20 068, tel, fax: 567 310 721, e-mail: kavalec@ji.cz
GENERÁLNÍ PROJEKTANT: ATELIER PENTA v.o.s., Mrštíkova 12, 586 01 Jihlava
VEDOUCÍ PROJEKTANT: ING.ARCH. JAROMÍR HOMOLKA, CSc. | HLAVNÍ INŽENÝR PROJEKTU: ING. VIKTOR ŠLAPAL
penta, Mrštíkova 12, 586 01, Jihlava, tel.: +420 567 312 451–4, fax: +420 567 3124 55
INVESTOR : Moravskoslezský kraj, 28. října 117, Ostrava

NÁZEV AKCE:
PAVILON CHIRURGICKÝCH OBORŮ V NEMOCNICI VE FRÝDKU – MÍSTKU p.o.

FORMÁT	13x A4
DATUM	1 / 2012
STUPEŇ	DPS
ZAK. ČÍSLO	A 26–08–P
MĚŘÍTKO	Č. VÝKRESU
1 : 50	206

VÝKRES
VÝZTUŽ – SLOUPY 1.NP